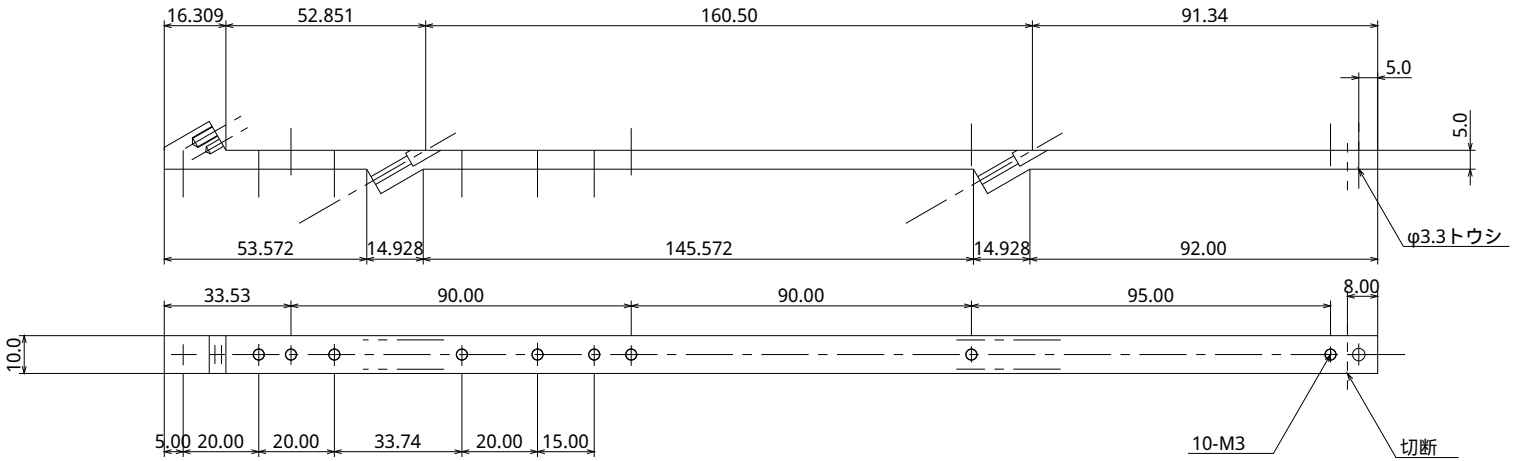

部分詳細図

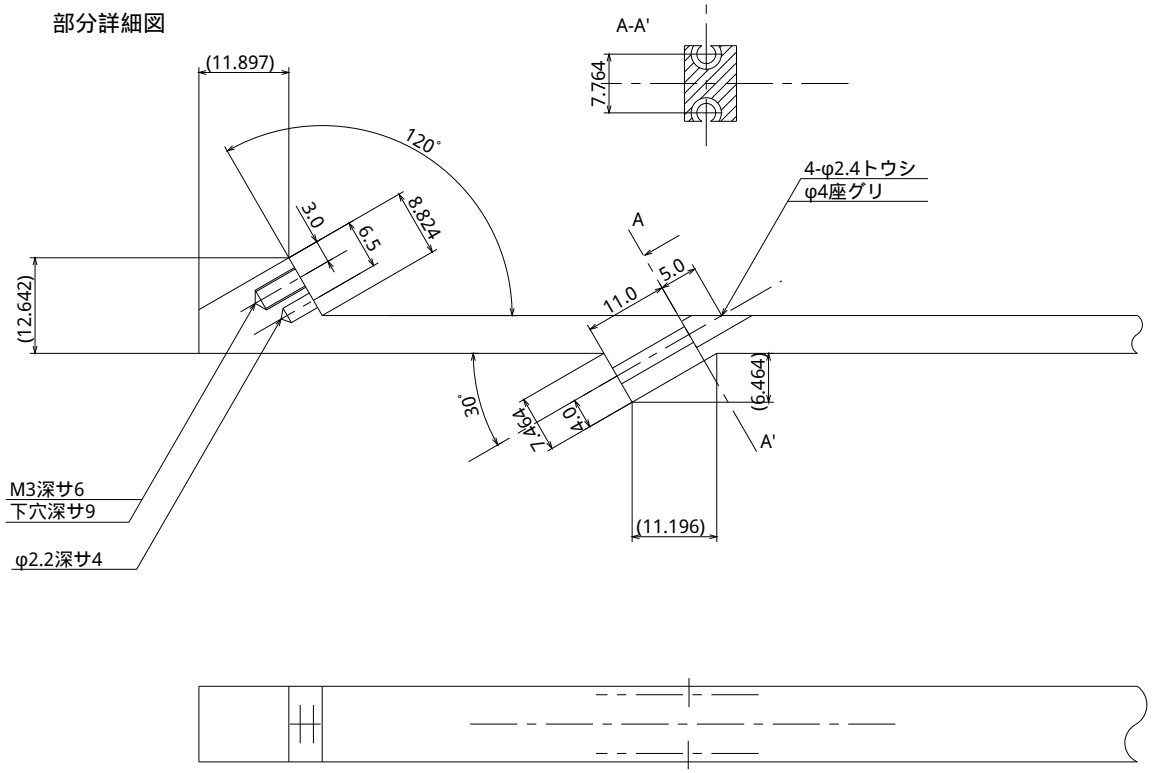

terminator mount bar
97/10/28　N研　居波
98/04/02　M3ねじ穴修正
材質:Al
個数:20