縮尺 1/1.0

A

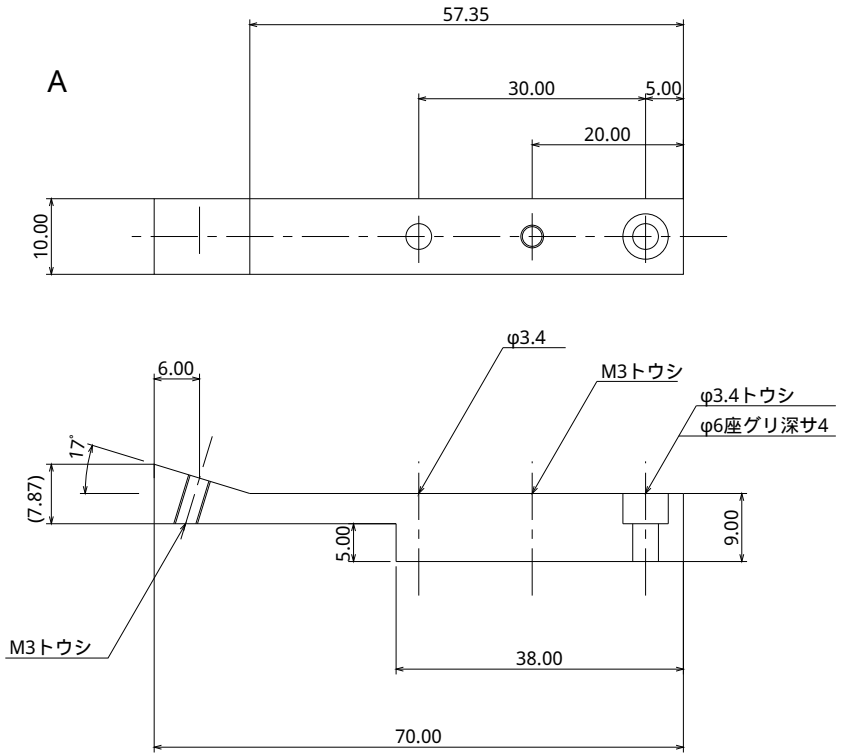

C

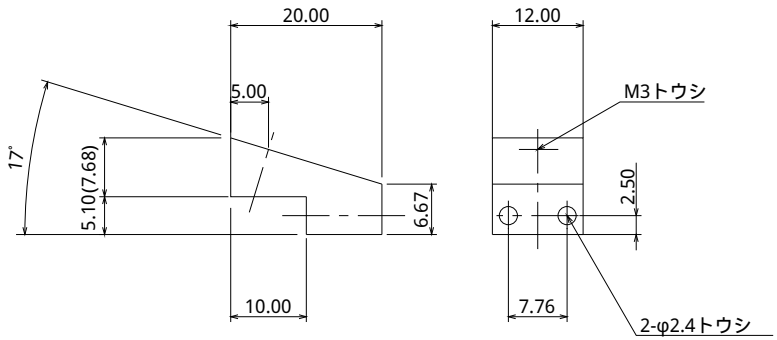

B

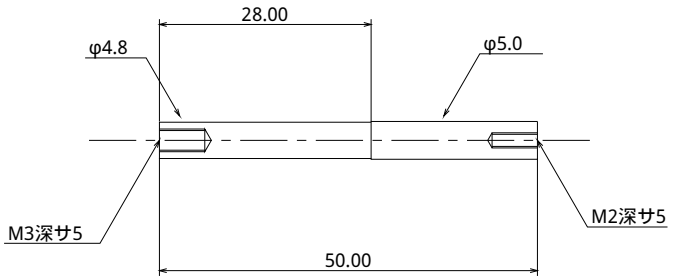

17度側カバー支持部品

98/04/01　N研　居波

材質:Al

個数: A　32

B　64

C　32